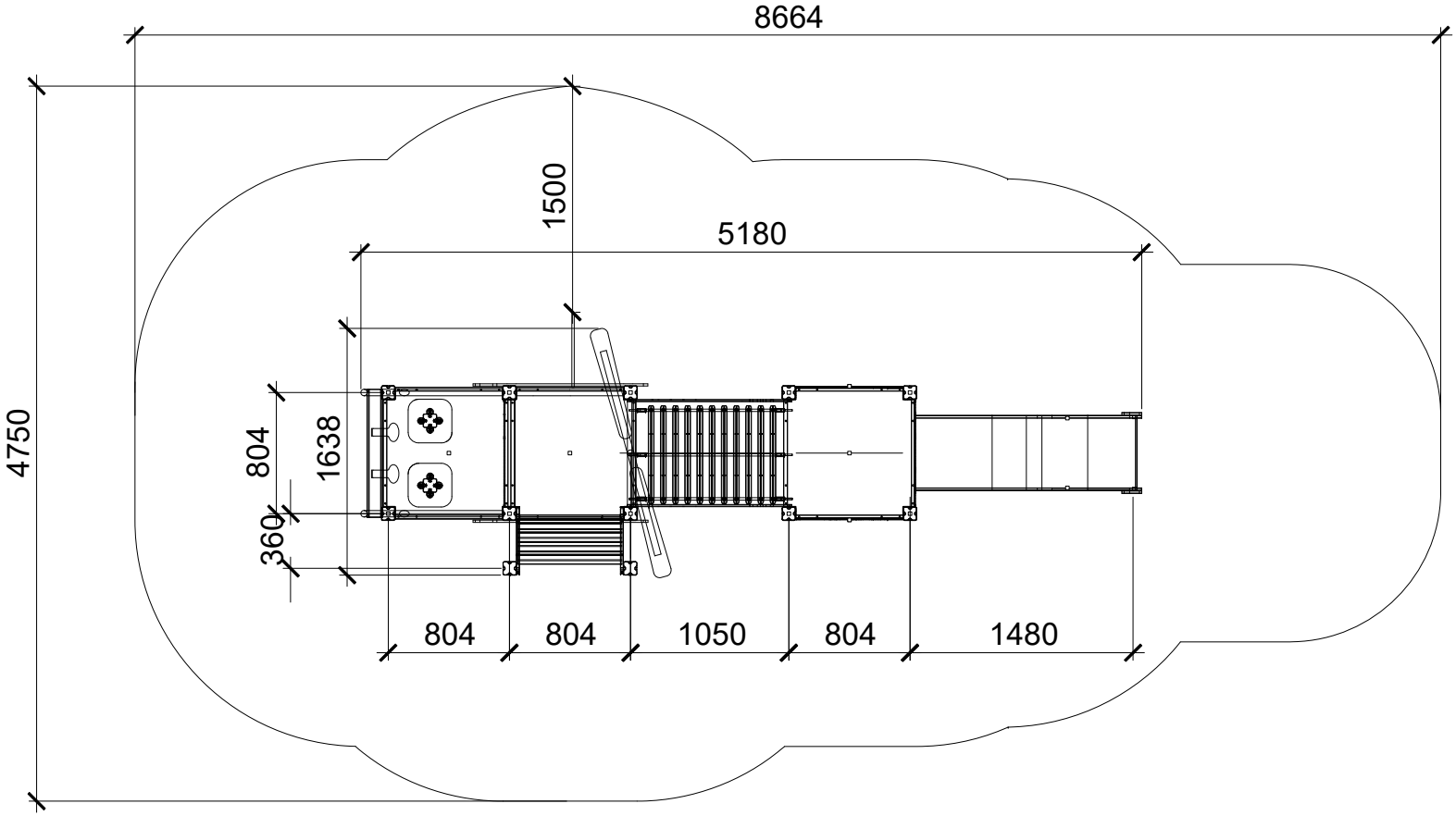
8664
1500
5180
4750
804
1638
360
804
804
1050
804
1480

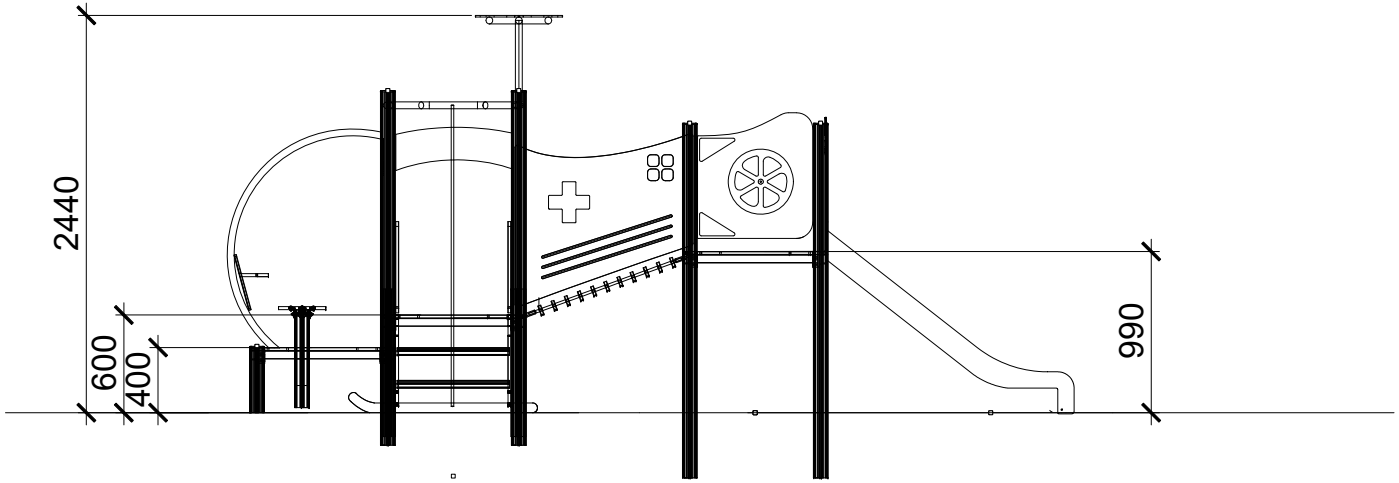
2440
600
400
990

A9044.0 v1